Автомат защиты: АЗР-2 (30В, 2А)

Автомат защиты сети АЗР-2 предназначен для автоматического отключения потребителей электроэнергии при перегрузках и коротких замыканиях в цепях постоянного тока при напряжении до 30В в стационарных и передвижных установках.
Автоматы с индексом «К» выполнены под освещение красным светом и отличаются от автоматов без индекса нанесением белой краски на торец рукоятки вместо светомассы.
Автоматы защиты АЗР имеют механизм свободного расцепления, который не позволяет удерживать контакты в замкнутом состоянии до тех пор, пока биметаллическая пластина не охладится до определенной температуры.

<u>Расшифровка условного обозначения:</u>
АЗР-2
- АЗР - автомат защиты сети со свободным расцеплением;
- 2 - величина номинального тока, А;
- К - выполнены под освещение красным светом.

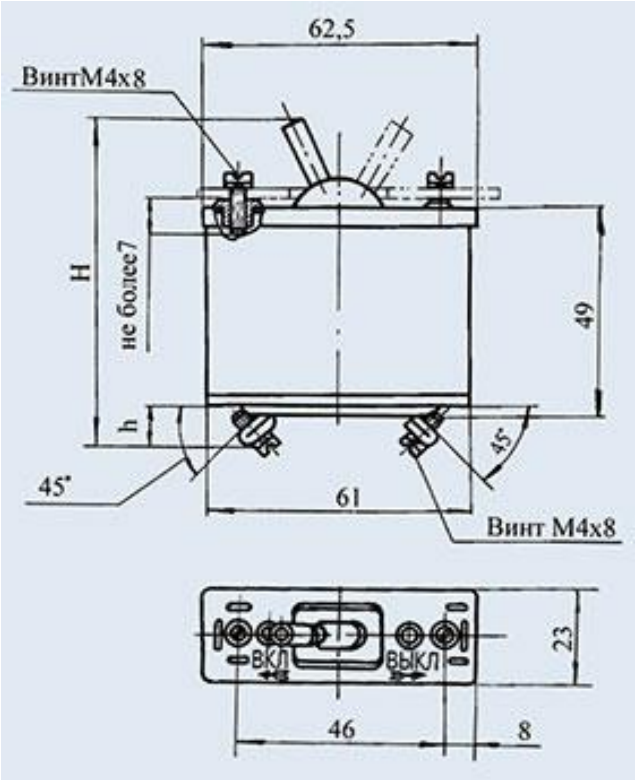

Основные технические параметры и эксплуатационные характеристики автоматов защиты сети АЗР:

Тип автомата защиты сети	АЗР
Напряжение сети постоянного тока, В	27 ±10%
Номинальный ток, А	2; 3; 4; 5; 6; 10; 15; 20; 30; 40; 50; 60; 70; 80; 90; 100; 125; 150
Кинематическая связь биметаллической пластины с контактами	со свободным расцеплением
Режим работы	длительный
Количество циклов включений и отключений номинального тока активной нагрузки	10000
Рабочая температура окружающей среды, °С	от -60 до +60
Гарантийный срок хранения и эксплуатации, лет	10